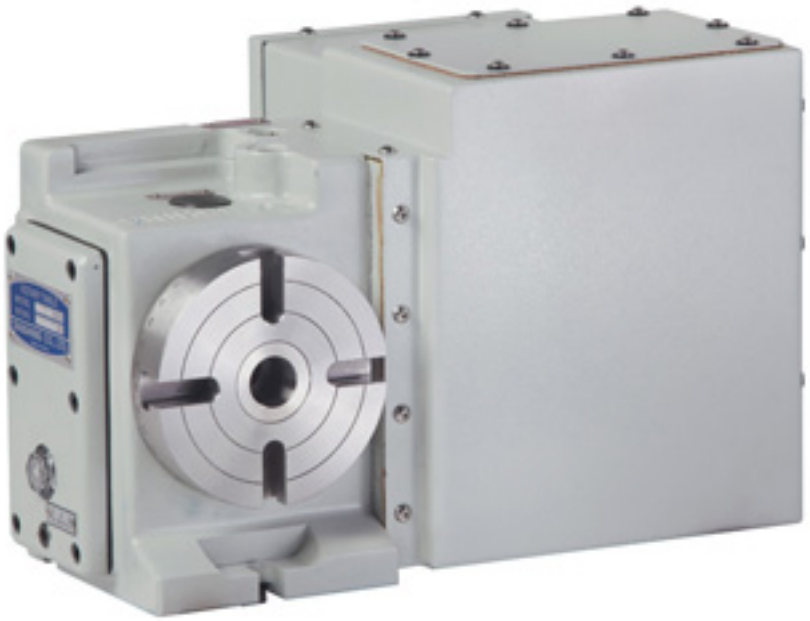
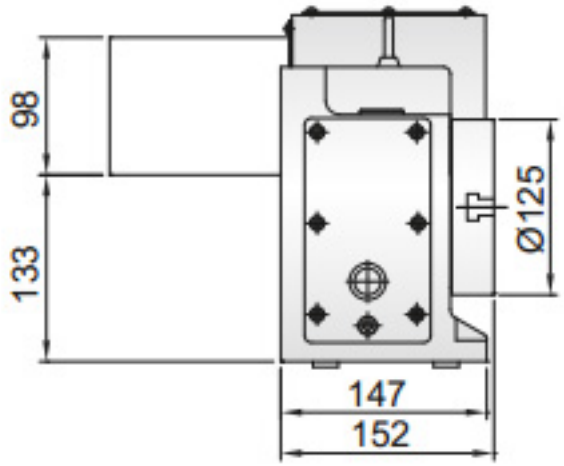
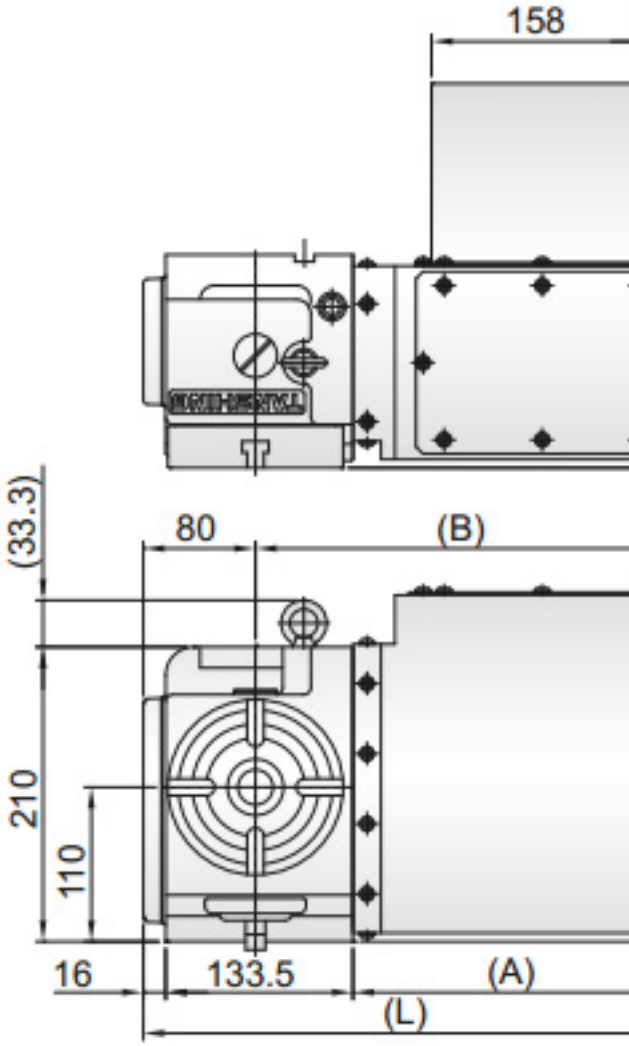
Поворотные столы Tanshing - Стандартная серия (мотор справа)



VRNC-125

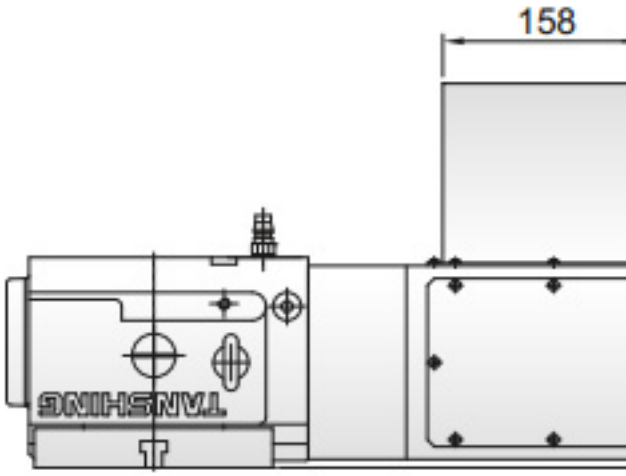
MOTOR / DIM.	FANUC α1i	MELDAS HF-75T	FANUC α2i
A	230		270
B	299.5		339.5
L	379.5		419.5

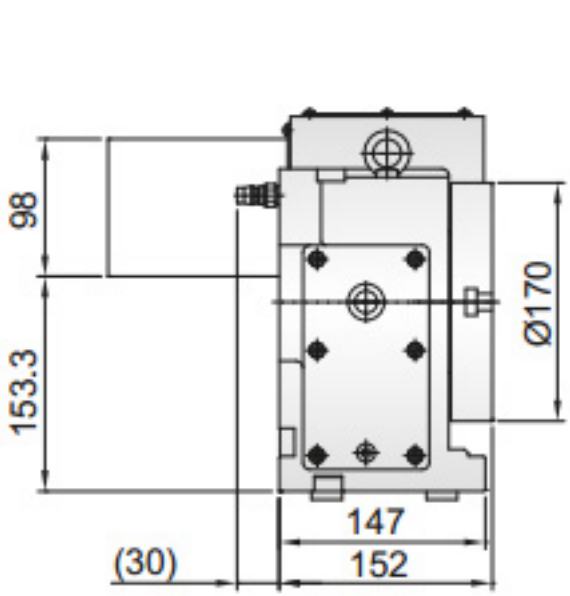


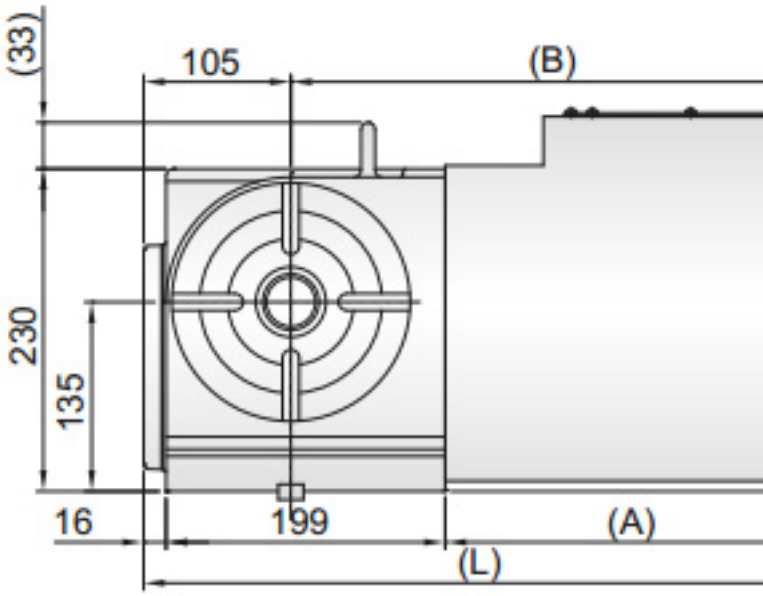


VRNC-170

MOTOR / DIM.	MELDAS HF-54T	FANUC α4i	FANUC α8i
A	230	240	270
B	340	350	380
H	295	260	260
L	575	585	615

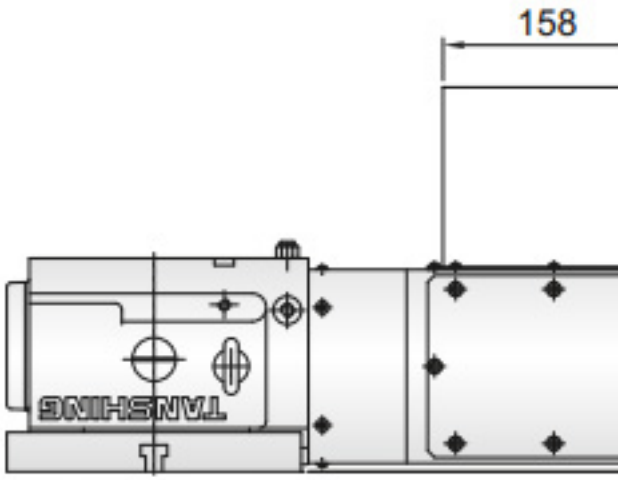


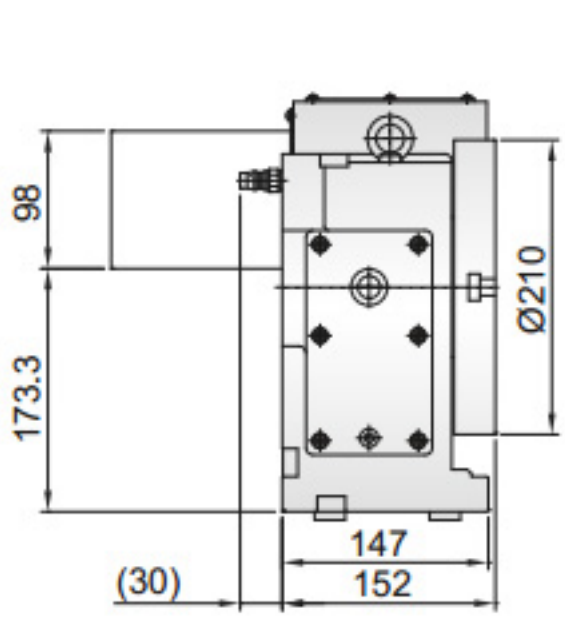


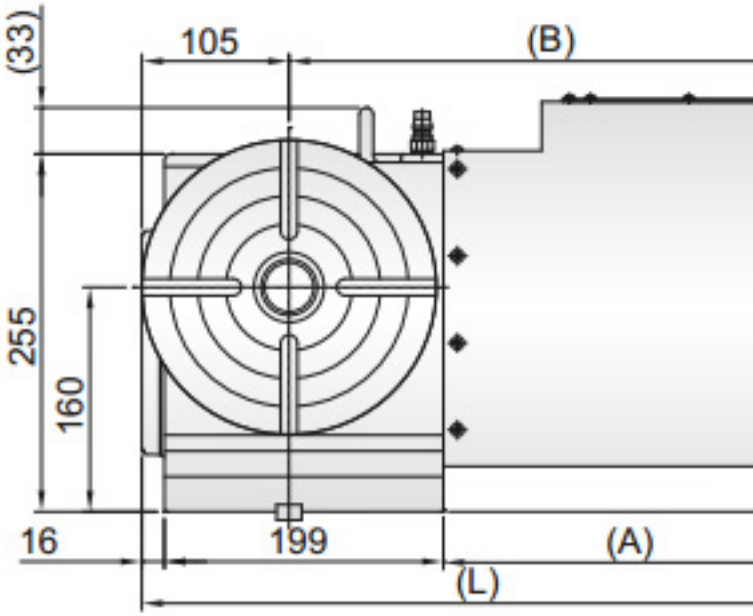


VRNC-210

MOTOR / DIM.	MELDAS HF-54T	FANUC α4i	FANUC α8i
A	230	240	270
B	340	350	380
H	295	260	260
L	575	585	615







Технические характеристики

Диаметр стола
Нагрузка при горизонтальной установке
Точность позиционирования
Повторяемость позиционирования
Минимальное отсчетное число
Тип измерительной системы
Максимальная нагрузка
Масса (без двигателя)