Поворотные столы Tanshing - Серия «мультишпиндель»

VRNC-125-2W

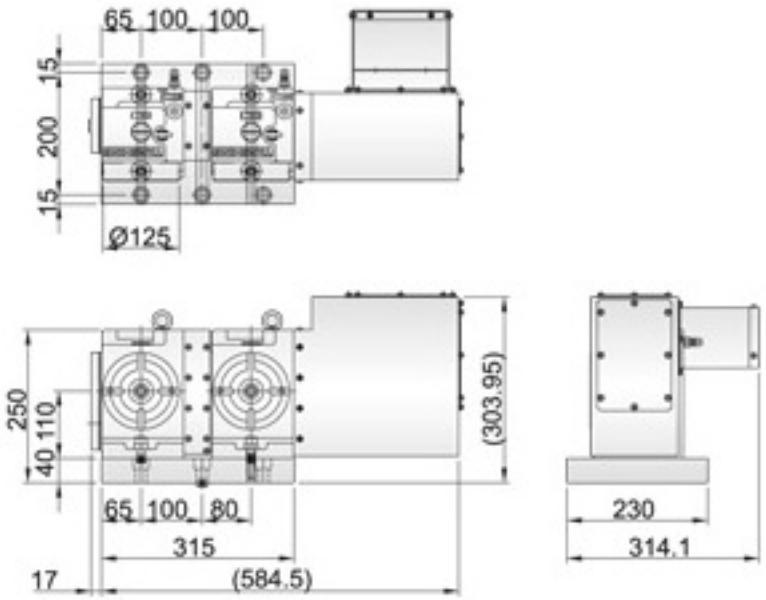

VRNC-125-3W

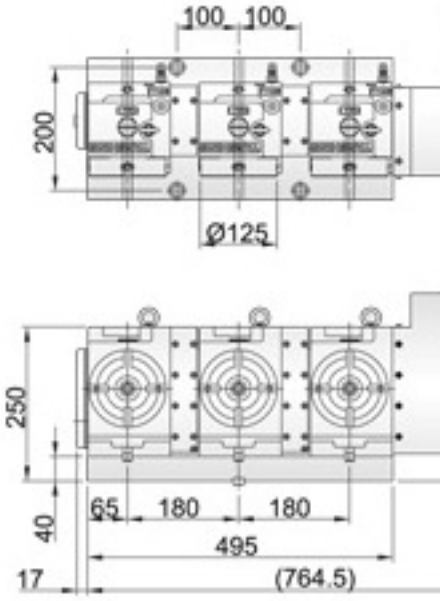

VRNC-170-2W

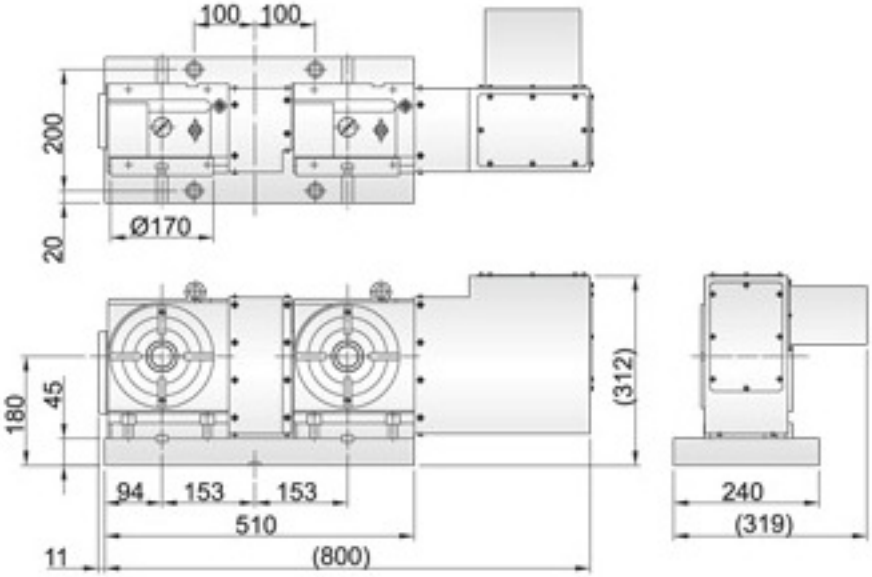

VRNC-170-3W

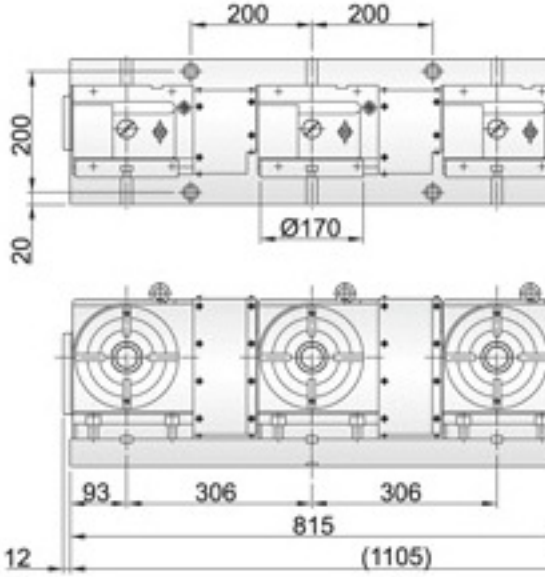

VRNC-210-2W

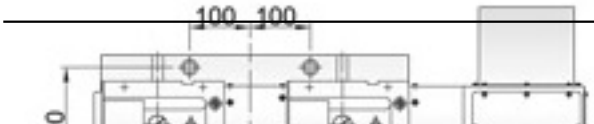
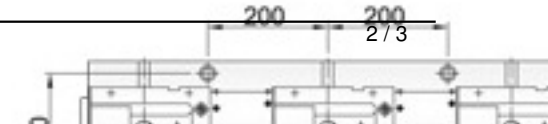
VRNC-210-3W